M/280 Tango

280 ml / h: 105 mm / Ø 74 mm

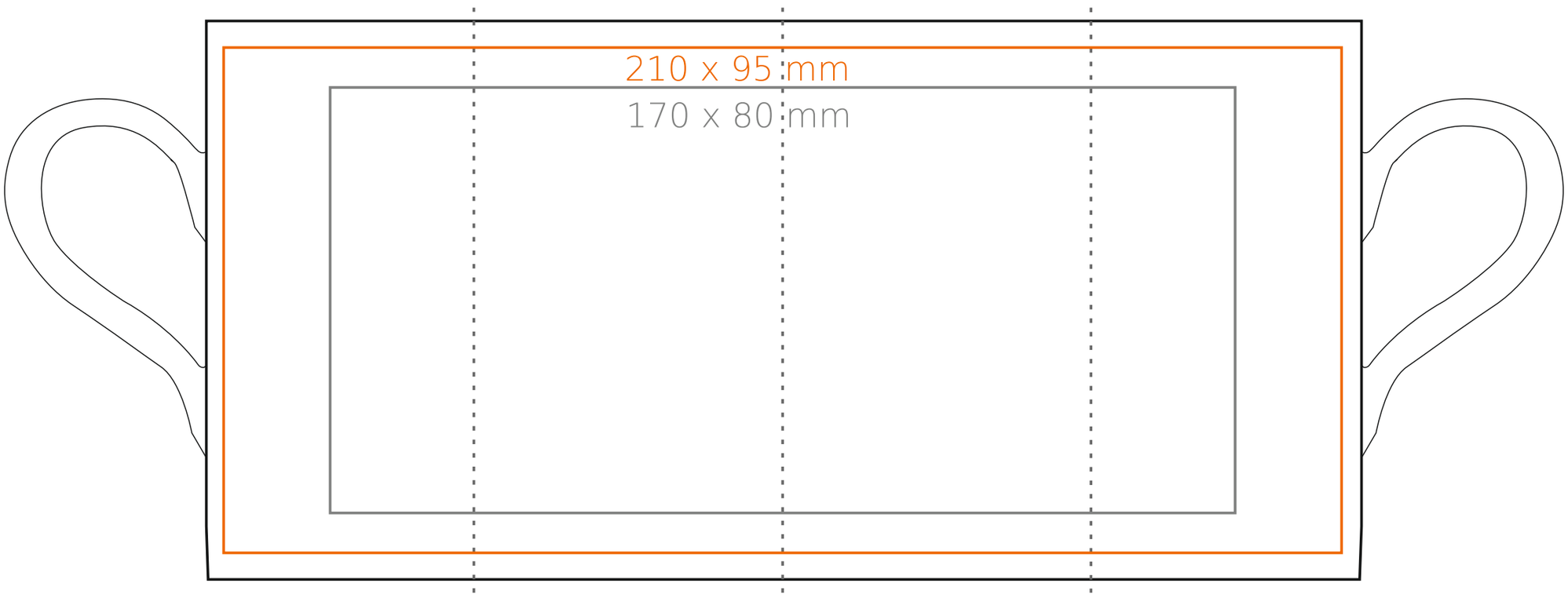

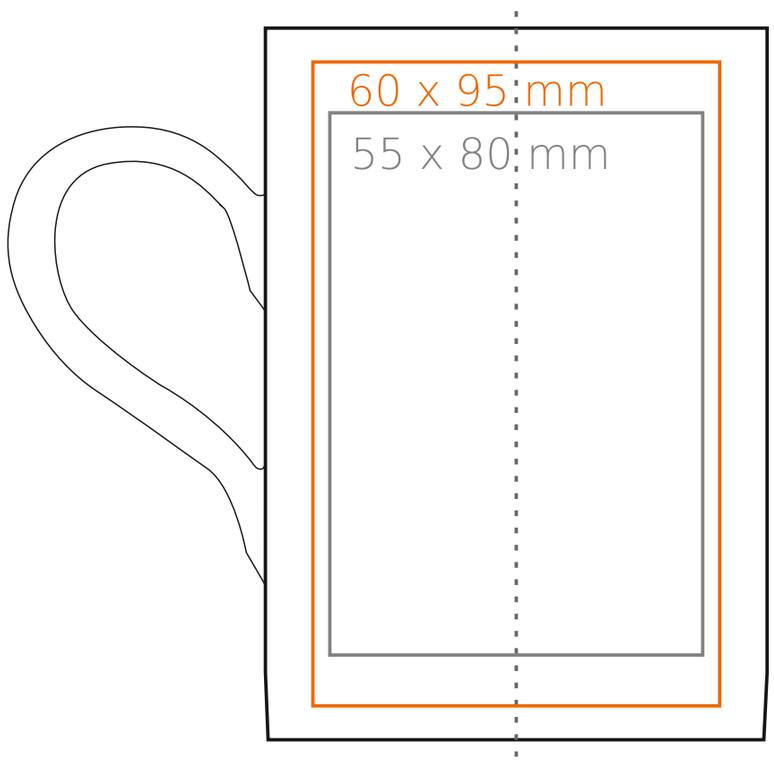

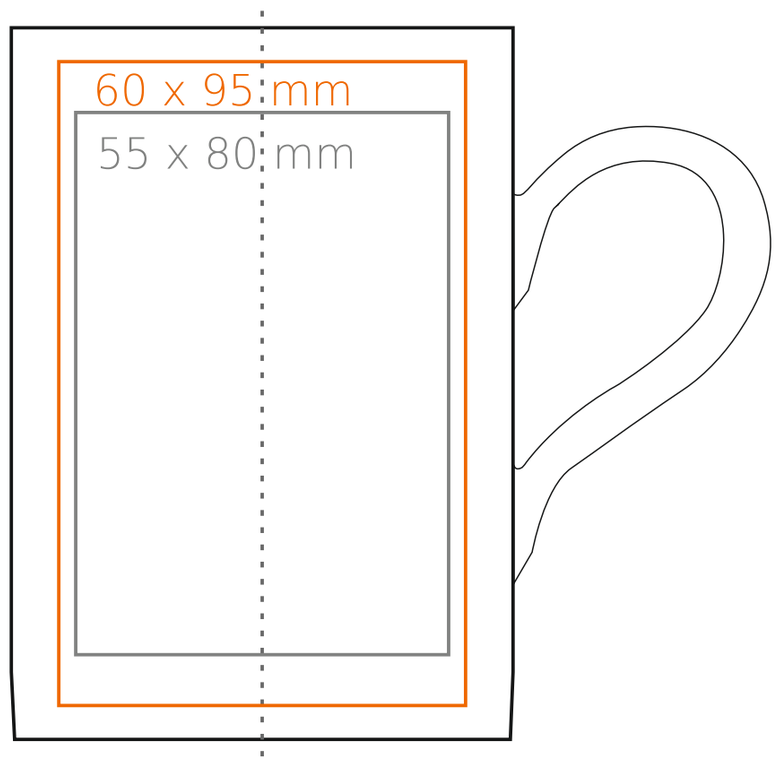

Henkeldruck	- 90 x 8 mm
Druck auf der Innerseite	- 45 x 20 mm
Bodendruck innen	- Ø 40 mm
Bodendruck außen	- Ø 40 mm

*Für Projekte mit Transferdruckverfahren außerhalb unserer Standarddruckfläche bitte unser Beratungsteam kontaktieren.

Bedeutung

- Transferdruck
- Sensitive Touch
- Direktdruck